Importa y garantiza

MicroMess

CALIBRE DE PROFUNDIDAD DIGITAL P/ MEDICION DE NEUMATICOS

INSIZE

- Para medición de profundidad de orificios pequeños
- Resolución: 0.01mm/0.0005”
- Botones: on/off, cero, mm/pulgada
- Incluye patrón de puesta a cero
- Apagado automático
- Batería CR2032
- Con salida de datos y cable (opcional)
- Hecho de acero inoxidable

Unit: mm

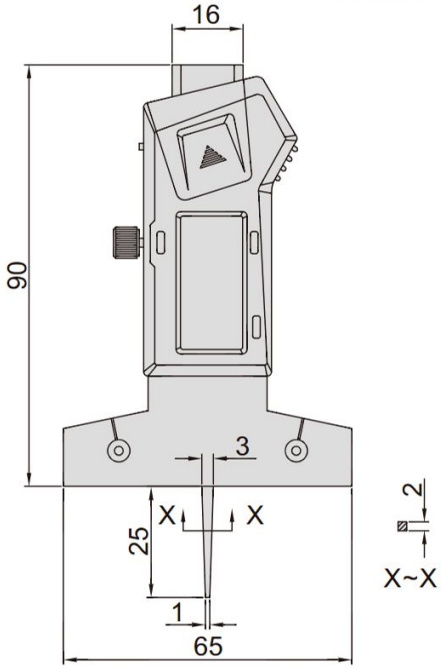

Código	Rango	Precisión	Inalámbrico
1145-25A	0-25mm/0-1"	±0.03mm	no
1145-25AWL			sí