Importa y garantiza

Microness

CALIBRE DIGITAL CON CUCHILLA

INSIZE

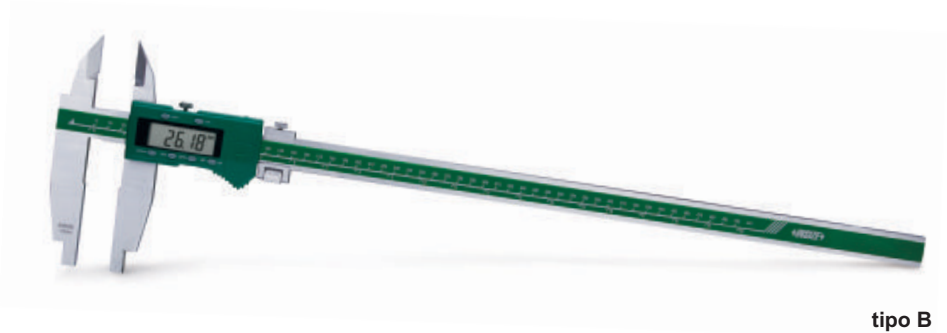

tipo B

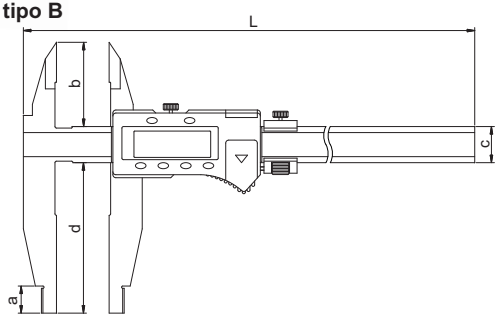

- Resolución: 0.01mm/0.0005"
- Botones: on/off, cero, mm/pulg, ABS, preset
- Medición absoluta e incremental
- Batería CR2032
- Salida de datos
- Acero inoxidable templado
- Accsesorio opcional: cable SPC

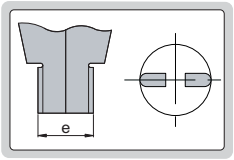

(mm)

Código	Rango	Tipo	Exactitud	a	b	c	d	e	L
1117-301	0-300mm/0-12"	B	±0.05mm	12	38	24	100	10	420